Electrolux PROFESSIONAL

Vířiče chlazených nápojů
Vířič chlazených nápojů 2x18 L, s míchadlem a uzamykatelným víkem

POL. #:

MODEL #:

PROJEKT #

SIS #

AIA #



CCCRL0 (ECS2D22) Vířič chlazených nápojů, 2x18L nádoby s míchadlem, ZÁMEK víka. R290

Zkrácená specifikace

Položka č.

2 x 18 litrů, s funkcí promíchávání pro čerstvé džusy, kávu nebo čaje s minimálním pěnivým systémem. Pro 2 příchutě ve dvou 18 l snadno čistitelných nádobách. Pro sklenice až do výšky 23 cm. Systém pro snadné uvolnění nádoby pro rychlejší a snadnější montáž a demontáž. Nádoby s uzamykatelným víkem proti neoprávněné manipulaci.
Teplotní rozsah od 1,7 do 5°C. Pre-mix dávkovač s nerezovou základnou a čirými plastovými nádobami. Kompaktní velikost 52 cm.

Hlavní funkce a vlastnosti

- Funkce míchání čerstvých džusů, kávy nebo čajů se systém pro minimální pěnivost.
- Systém pro snadné uvolnění nádoby pro rychlejší a snadnější montáž a demontáž.
- Uživatelsky přívětivý design umožňuje stroji dávkovat produkt až do poslední kapky.
- Pro 2 příchuti ve dvou 18 l snadno čistitelných nádobách. Pro sklenice až do výšky 23 cm.

Konstrukce

- Pre-mix dávkovač s nerezovou základnou a čirými plastovými nádobami.
- Méně odnímatelných dílů pro zjednodušení čištění a snížení potřeby údržby.
- Teplotní rozsah od 1,7 do 5°C.
- Kompaktní velikost s šířkou pouhých 52 cm šetří cenné místo na pultu.
- Přívody vzduchu zespodu s výstupem vzduchu dozadu.
- Uzamykatelné víko pro větší bezpečnost proti neoprávněné manipulaci.
- Chladivo v chladicím okruhu: R290.

SCHVÁLENO:

Vířiče chlazených nápojů
Vířič chlazených nápojů 2x18 L, s míchadlem a uzamykatelným víkem

Zepředu

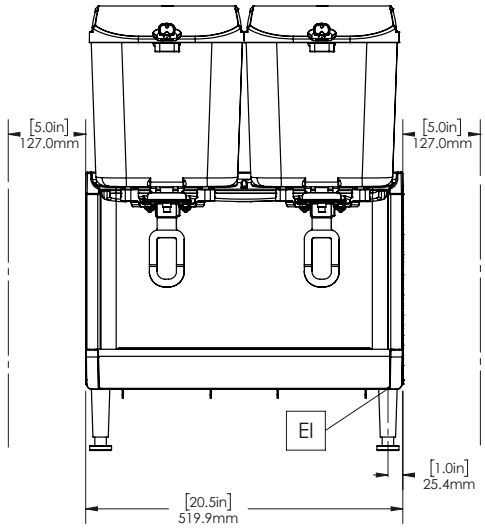

Boční

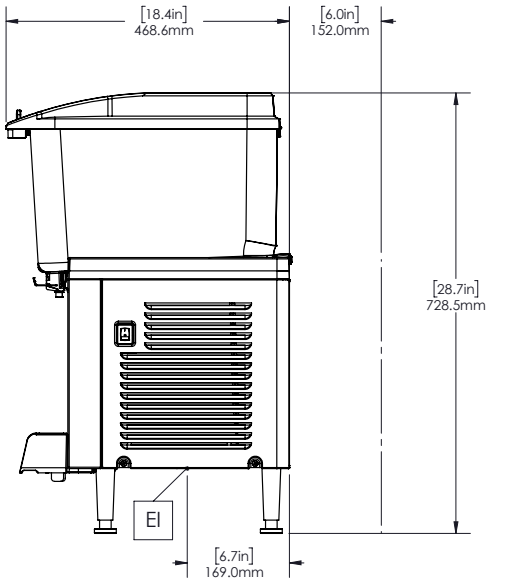

Shora

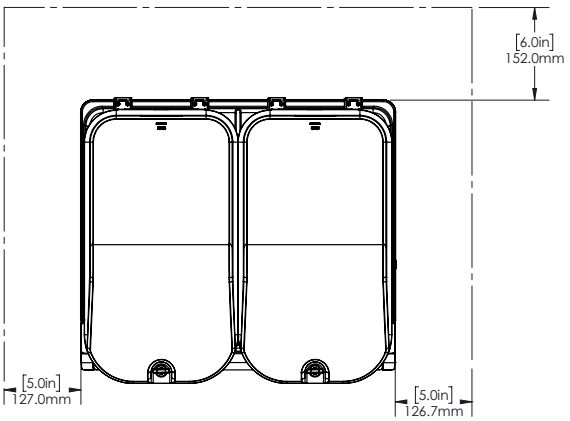

Elektro

Napětí:	220-240 V/1N ph/50/60 Hz
Příkon max:	0.6 kW

Hlavní informace

Netto váha:	32 kg
Přepravní váha:	35 kg
Přepravní výška:	530 mm
Přepravní šířka:	480 mm
Přepravní hloubka:	630 mm

Udržitelnost

Typ chladiva:	R290
Hmotnost chladiva:	85 g

Společnost si vyhrazuje právo provádět změny v produktech bez předchozího upozornění. Všechny informace byly správné v době tisku.

2026.11.20